男子学校対抗

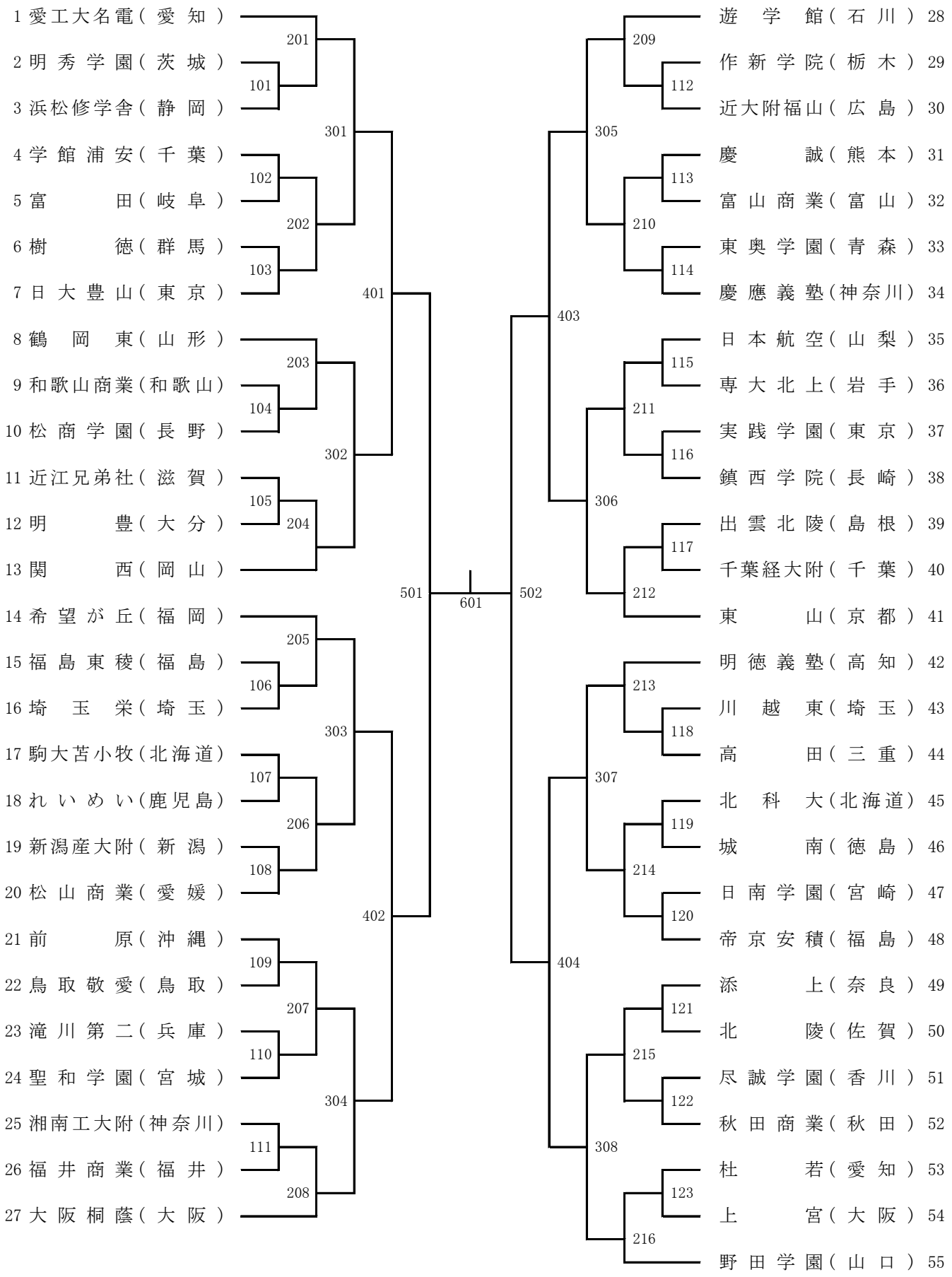
1 愛工大名電（愛知）
2 明秀学園（茨城）
3 浜松修学舎（静岡）
4 学館浦安（千葉）
5 富田（岐阜）
6 樹徳（群馬）
7 日大豊山（東京）
8 鶴岡東（山形）
9 和歌山商業（和歌山）
10 松商学園（長野）
11 近江兄弟社（滋賀）
12 明豊（大分）
13 関西（岡山）
14 希望が丘（福岡）
15 福島東稜（福島）
16 埼玉栄（埼玉）
17 駒大苫小牧（北海道）
18 れいめい（鹿児島）
19 新潟産大附（新潟）
20 松山商業（愛媛）
21 前原（沖縄）
22 鳥取敬愛（鳥取）
23 滝川第二（兵庫）
24 聖和学園（宮城）
25 湘南工大附（神奈川）
26 福井商業（福井）
27 大阪桐蔭（大阪）
遊学館（石川） 28
作新学院（栃木） 29
近大附福山（広島） 30
慶誠（熊本） 31
富山商業（富山） 32
東奥学園（青森） 33
慶應義塾（神奈川） 34
日本航空（山梨） 35
専大北上（岩手） 36
実践学園（東京） 37
鎮西学院（長崎） 38
出雲北陵（島根） 39
千葉経大附（千葉） 40
東山（京都） 41
明徳義塾（高知） 42
川越東（埼玉） 43
高田（三重） 44
北科大（北海道） 45
城南（徳島） 46
日南学園（宮崎） 47
帝京安積（福島） 48
添上（奈良） 49
北陵（佐賀） 50
尽誠学園（香川） 51
秋田商業（秋田） 52
杜若（愛知） 53
上宮（大阪） 54
野田学園（山口） 55
101
102
103
104
105
106
107
108
109
110
111
201
202
203
204
205
206
207
208
301
302
303
304
401
402
501
601
502
403
404
305
306
307
308
209
210
211
212
213
214
215
216
112
113
114
115
116
117
118
119
120
121
122
123